SENSOR LÁSER DE DISTANCIA · E-SERIES

# SENSOR LÁSER EAH-30 (E-SERIES)

0,05–100 m (0,5–200 m con reflector) · 4-20 mA, RS-232, RS-422/485, SSI · ±3 mm (±2σ) · Bluetooth LE 6.0, 100 Hz · IP65 · M12 o bornes

**EAH-30**

DIMETIX




| 0,05–100 m (0,5–200 m con reflector) | 4-20 mA, RS-232, RS-422/485, SSI | ±3 mm | Bluetooth LE 6.0, 100 Hz |
|---|---|---|---|
| Rango de medida | Salidas | Precisión (±2σ) | Característica |

El EAH-30 de DIMETIX es un sensor láser de distancia de la nueva E-Series que mide sin contacto de 0,05 a ~100 m sobre superficies naturales y de ~0,5 a 200 m con lámina reflectante naranja, con una precisión típica de ±3 (±1,5) mm (±2σ, entre paréntesis ±1σ), con la deriva térmica compensada de -10 a +60 °C.

Combina dos principios de medida, tiempo de vuelo y desfase, y mide hasta 100 Hz. Tiene salida analógica programable 0/4...20 mA de 16 bit, dos entradas/salidas digitales configurables, RS-232, RS-422/485 y SSI; se configura por Bluetooth LE 6.0 o por el USB-C exterior. Se pide con conector M12 o con bornes de tornillo. DIMETIX anuncia su disponibilidad para el primer trimestre de 2027.

## Características

- Configuración por Bluetooth LE 6.0 y USB-C
- Láser rojo visible de clase 2 (<1 mW)
- IP65; 127 × 76 × 48 mm y 370 g con M12

## Medida

| | |
|---|---|
| Rango sobre superficies naturales | 0,05...~100 m |
| Rango con lámina reflectante naranja | ~0,5...200 m |
| Precisión típica ±2σ (±1σ) | ±3 (±1,5) mm |
| Repetibilidad típica ±2σ (±1σ) | ±0,7 (±0,35) mm |
| Frecuencia máx. de medida | 100 Hz |
| Frecuencia máx. de salida | 100 Hz |
| Principio de medida | Tiempo de vuelo y desfase combinados |
| Compensación de deriva térmica | Interna, de -10 a +60 °C |
| Láser | Rojo visible, típ. 655 nm, clase 2 (<1 mW, IEC 60825-1) |
| Diámetro típico del punto láser | 12 × 4,5 mm; 58 × 17 mm; 95 × 32 mm (a 10, 50 y 100 m) |

## Salidas e interfaces

| | |
|---|---|
| Salida analógica programable | 0/4...20 mA (16 bit) |
| Error máx. de la salida analógica | ±0,1 % |
| Entradas/salidas digitales IO1 e IO2 (NPN, PNP, push-pull) | Entrada, salida o error, configurables |
| Interfaces serie | RS-232, RS-422 / RS-485, SSI |
| USB-C | Solo para configuración (alimentado por el bus) |
| Bluetooth | LE 6.0 |
| Otras versiones (según DIMETIX) | PROFINET, EtherNet/IP, EtherCAT |

## Alimentación y entorno

| | |
|---|---|
| Alimentación | 12...30 V CC (0,15 A a 24 V CC) |
| Temperatura de funcionamiento | -10...+60 °C |
| Temperatura de almacenamiento | -40...+70 °C |
| Humedad relativa | Hasta 85 %, sin condensación |
| Grado de protección | IP65 |
| Choque y vibración | IEC 60068-2-27 / 60068-2-6 |
| CEM | IEC/EN 61000 |

## Mecánica y conexión

| | |
|---|---|
| Conexión | M12 (B11) o bornes de tornillo (B21) |
| Dimensiones (L × A × Al) | 127 × 76 × 48 mm (M12); 144 × 78 × 48 mm (bornes) |
| Peso | 370 g (M12); 360 g (bornes) |
| Cuerpo | Aluminio EN-AW 6060 anodizado (20 µm) |
| Tapas delantera y trasera | Poliamida reforzada con mineral |

## Referencias de pedido

| Referencia DIMETIX | Descripción |
|---|---|
| 500740 | EAH-30-M1-B11, conexión M12 |
| 500741 | EAH-30-M1-B21, bornes de tornillo |

Datos de la hoja técnica oficial de DIMETIX. Para elegir la referencia exacta o pedir presupuesto: ventas@guemisa.com · 917 64 21 00.

## Plano: EAH-30

**Versión con conector M12 (B11)**

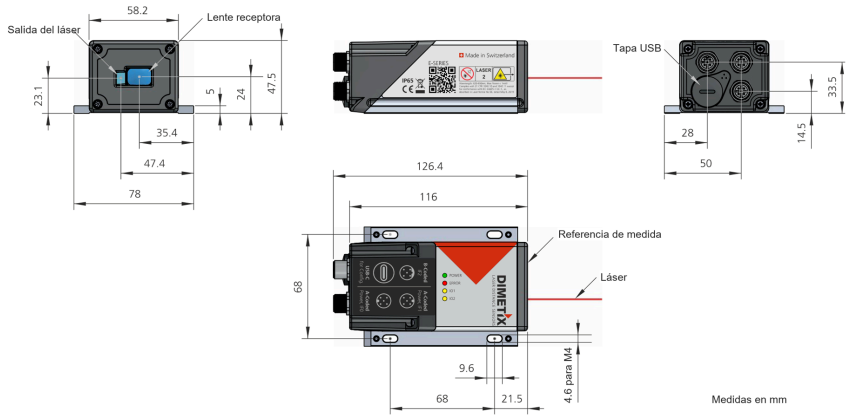


**Versión con bornes de tornillo (B21)**

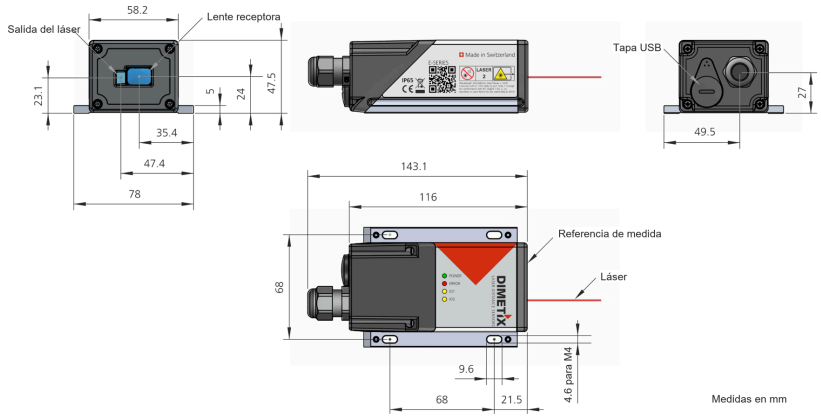


Versiones con conector M12 (B11, 127 × 76 × 48 mm) y con bornes de tornillo (B21, 144 × 78 × 48 mm). Medidas en mm, de las hojas de DIMETIX.