SENSOR LÁSER DE DISTANCIA · E-SERIES

SENSOR LÁSER EAH-10 (E-SERIES)

0,05–100 m (0,5–200 m con reflector) · 4-20 mA, RS-232, RS-422/485, SSI · ±1 mm (±2σ) · Bluetooth LE 6.0, 100 Hz · IP65 · M12 o bornes

EAH-10

DIMETIX



0,05–100 m (0,5–200 m con reflector)	4-20 mA, RS-232, RS-422/485, SSI	±1 mm	Bluetooth LE 6.0, 100 Hz
Rango de medida	Salidas	Precisión (±2σ)	Característica

El EAH-10 de DIMETIX es un sensor láser de distancia de la nueva E-Series que mide sin contacto de 0,05 a ~100 m sobre superficies naturales y de ~0,5 a 200 m con lámina reflectante naranja, con una precisión típica de ±1 (±0,5) mm (±2σ, entre paréntesis ±1σ), con la deriva térmica compensada de -10 a +60 °C.

Combina dos principios de medida, tiempo de vuelo y desfase, y mide hasta 100 Hz. Tiene salida analógica programable 0/4...20 mA de 16 bit, dos entradas/salidas digitales configurables, RS-232, RS-422/485 y SSI; se configura por Bluetooth LE 6.0 o por el USB-C exterior. Se pide con conector M12 o con bornes de tornillo. DIMETIX anuncia su disponibilidad para el primer trimestre de 2027.

Características

- Configuración por Bluetooth LE 6.0 y USB-C
- Láser rojo visible de clase 2 (<1 mW)
- IP65; 127 × 76 × 48 mm y 370 g con M12

Medida

Rango sobre superficies naturales	0,05...~100 m
Rango con lámina reflectante naranja	~0,5...200 m
Precisión típica ±2σ (±1σ)	±1 (±0,5) mm
Repetibilidad típica ±2σ (±1σ)	±0,3 (±0,15) mm
Frecuencia máx. de medida	100 Hz
Frecuencia máx. de salida	100 Hz
Principio de medida	Tiempo de vuelo y desfase combinados
Compensación de deriva térmica	Interna, de -10 a +60 °C
Láser	Rojo visible, típ. 655 nm, clase 2 (<1 mW, IEC 60825-1)
Diámetro típico del punto láser	12 × 4,5 mm; 58 × 17 mm; 95 × 32 mm (a 10, 50 y 100 m)

Salidas e interfaces

Salida analógica programable	0/4...20 mA (16 bit)
Error máx. de la salida analógica	±0,1 %
Entradas/salidas digitales IO1 e IO2 (NPN, PNP, push-pull)	Entrada, salida o error, configurables
Interfaces serie	RS-232, RS-422 / RS-485, SSI
USB-C	Solo para configuración (alimentado por el bus)
Bluetooth	LE 6.0
Otras versiones (según DIMETIX)	PROFINET, EtherNet/IP, EtherCAT

Alimentación y entorno

Alimentación	12...30 V CC (0,15 A a 24 V CC)
Temperatura de funcionamiento	-10...+60 °C
Temperatura de almacenamiento	-40...+70 °C
Humedad relativa	Hasta 85 %, sin condensación
Grado de protección	IP65
Choque y vibración	IEC 60068-2-27 / 60068-2-6
CEM	IEC/EN 61000

Mecánica y conexión

Conexión	M12 (B11) o bornes de tornillo (B21)
Dimensiones (L × A × Al)	127 × 76 × 48 mm (M12); 144 × 78 × 48 mm (bornes)
Peso	370 g (M12); 360 g (bornes)
Cuerpo	Aluminio EN-AW 6060 anodizado (20 µm)
Tapas delantera y trasera	Poliamida reforzada con mineral

Referencias de pedido

Referencia DIMETIX	Descripción
500730	EAH-10-M1-B11, conexión M12
500731	EAH-10-M1-B21, bornes de tornillo

Datos de la hoja técnica oficial de DIMETIX. Para elegir la referencia exacta o pedir presupuesto: ventas@guemisa.com · 917 64 21 00.

Plano: EAH-10

Versión con conector M12 (B11)

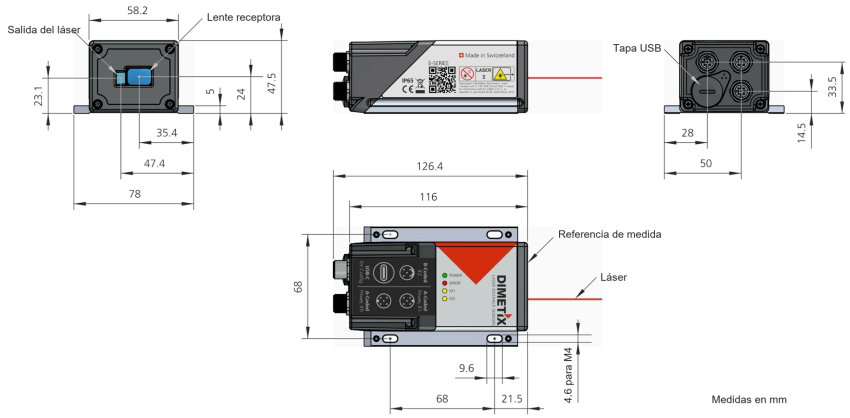

Versión con bornes de tornillo (B21)

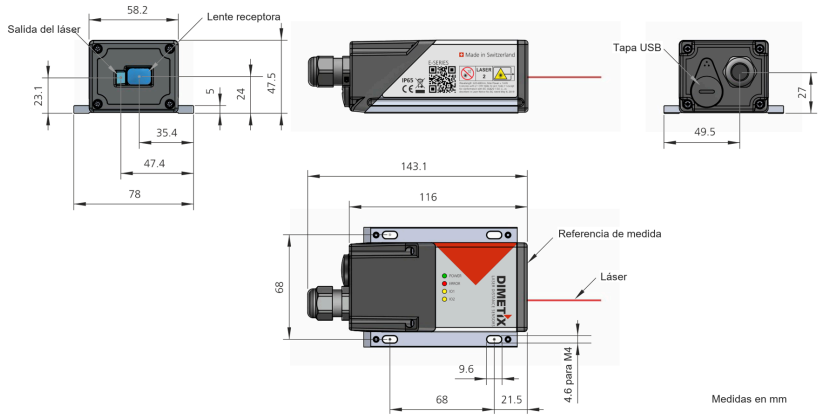

Versiones con conector M12 (B11, 127 × 76 × 48 mm) y con bornes de tornillo (B21, 144 × 78 × 48 mm). Medidas en mm, de las hojas de DIMETIX.