BÁSCULA PARA CAMIÓN · PESAJE A BORDO

BÁSCULA PARA CAMIÓN SAP-610: INDICADOR DE PESO CON DISPLAY LED

SAP-610

PESACAM

2 o 3 sensores de presión | Indicador en cabina · 0-10 V (R-10) | Error combinado < 188 kg | Señal para GPS y telemetría | Suspensión neumática | 4 remolques en memoria



2 o 3 de presión	Cabina · 0-10 V (R-10)	< 188 kg	Para GPS y telemetría
Sensores	Lectura	Error combinado	Característica

La Pesacam SAP-610 es el sistema de pesaje a bordo de nueva generación para camiones con suspensión neumática. Mide la presión del aire comprimido de la suspensión y la convierte en una señal proporcional al peso de la carga, que se lee en tiempo real en el indicador de cabina.

Se pide con 2 o 3 sensores (SAP-610-2 o SAP-610-3), en una caja de sensores IP67. El indicador, con display electroluminiscente rojo de 14 mm y tres teclas, guarda hasta cuatro remolques (MEM.1 a MEM.4). Su señal es estable e independiente de la alimentación, y con la opción R-10 (0-10 V CC) el peso llega a rastreadores GPS y equipos de telemetría con entrada analógica.

Características

- Error combinado < 188 kg; precisión del indicador 0,05 % del rango a 25 °C
- Alimentación de 20...75 V CC, 6 W máx.
- Calibración en vacío y en cargado desde el menú CAL, en cualquier orden

Preguntas frecuentes

¿SAP-610 o SAP-605? Los dos usan el mismo principio y tienen el mismo error combinado (< 188 kg). El SAP-610 es la generación nueva: menú de tres teclas y señal pensada para enviar el peso a rastreadores y telemetría. El SAP-605 muestra por separado tractora, remolque o total y tiene versión con Wi-Fi.

¿2 o 3 sensores? Con una válvula niveladora en la cabeza tractora basta el SAP-610-2; si la tractora tiene dos válvulas, hace falta el SAP-610-3.

¿Cómo llega el peso al GPS de la flota? Con la opción R-10 el indicador da una salida de 0-10 V CC, reflejo del peso del display, que se conecta a la entrada analógica del rastreador.

Pesaje

Sistema	Pesaje a bordo por la presión del aire comprimido de la suspensión neumática
Sensores de presión	2 (SAP-610-2) o 3 (SAP-610-3), en una caja de sensores
Error combinado	< 188 kg
Precisión del indicador	0,05 % del rango de medida a 25 °C
Cálculos por segundo	10
Memorias de remolque	4 (MEM.1 a MEM.4)
Señal	Proporcional al peso, estable e independiente de la alimentación

Sensores e Instrumentación Guemisa · C/ Del Electrodo, 68 Of. 23 · 28522 Rivas Vaciamadrid (Madrid)
Tel. 917 64 21 00 · ventas@guemisa.com · guemisa.es · Especificaciones sujetas a modificaciones sin previo aviso.

Indicador de cabina

Display	Electroluminiscente rojo, 14 mm · 4 mensajes de alarma
Resolución	-10 000 / +100 000 puntos
Teclas	Izquierda (atrás), arriba (menú) y cuadrado (aceptar)
Compensación	Deriva del cero · autodiagnóstico permanente
Telemetría	Compatible con rastreadores con entrada analógica (opción R-10)
Alimentación	20…75 V CC (en el camión, 24 V CC)
Consumo	6 W máx. · 9 VA máx.
Impedancia de entrada	≥ 100 MΩ
Rechazo en modo común	120 dB
Aislamiento	Entrada / alimentación aux.: 2,5 kV eff. 50 Hz-1 min · Entrada / salida: 1 kV eff. 50 Hz-1 min

Entorno y protección

Temperatura de funcionamiento	-15 a 65 °C
Temperatura de almacenamiento	-30 °C a +80 °C
Humedad relativa	80 % media anual
Deriva térmica	< 150 ppm/°C
Protección	Frontal IP65 · caja / bornas IP20 · caja de sensores IP67

Mecánica

Dimensiones del indicador	96 × 48 × 124 mm (con terminales)
Montaje en panel	Taladro de 91 × 44 mm (caja de sobremesa bajo pedido)
Caja	ABS negro autoextinguible UL 94 V0
Peso con / sin tarjeta de salida	250 g / 150 g
Conexiones	Bornas de tornillo desenchufables (cable de 2,5 mm², flexible o rígido)
Caja de sensores	110 × 70 mm, fijada a la viga de la cabeza tractora con tornillo M10

Instalación

Tubo de aire	6 × 8 mm, 25 m, con T de 8 mm en las válvulas niveladoras
Tubos de 9 mm (algunas tractoras MAN)	T metálicas, si se indica en el pedido
Manguera de la caja de sensores	M12, 4 polos, 15 m
Pasamuros	Taladro de 12,5 ~ 13 mm

Opciones

Salida analógica (opción R-10)	0-10 V CC, reflejo del peso del display, para el GPS
Relés de alarma (opción)	2 o 4, aviso acústico o luminoso de sobrecarga
Barra gráfica (opción)	Peso en % del total

Normas y garantía

Normas	EN 50081-2 (emisiones) y EN 50082-2 (inmunidad); EN 61000-4-2 nivel 3, EN 61000-4-3 nivel 3, EN 61000-4-4 nivel 4, EN 61000-4-6 nivel 3
Marcado	CE, directiva CEM 89/336
Garantía del indicador	Dos años contra defectos de fabricación
Uso del peso indicado	Informativo, para la carga y descarga; no vale como valor fehaciente en transacciones, salvo pacto entre las partes

Plano: SAP-610

Indicador de cabina

96 × 48 × 124 mm con terminales · panel: taladro 91 × 44 mm

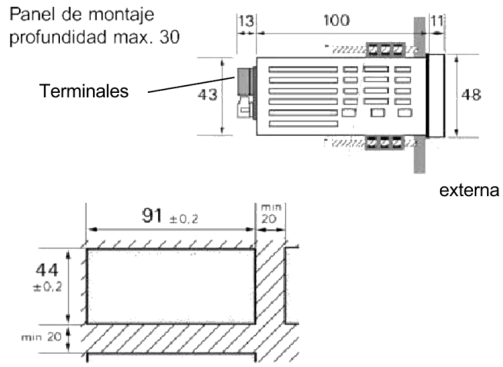

Caja de sensores

110 × 70 mm

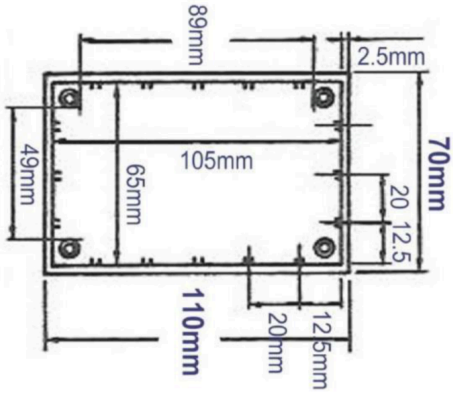

Medidas en mm. Fuente: manual de instalación Pesacam SAP-610 (V4.0-2024), pág. 13.

Indicador de cabina (96 × 48 × 124 mm con terminales; taladro en panel de 91 × 44 mm) y caja de sensores (110 × 70 mm). Medidas en mm, del manual de instalación de Pesacam.

Referencias de pedido

Referencia Pesacam	Descripción
SAP-610-2	Kit SAP-610 con 2 sensores de presión
SAP-610-3	Kit SAP-610 con 3 sensores (tractoras con dos válvulas niveladoras)
R-10	Opción: salida 0-10 V CC del peso para el GPS

Datos de los manuales de instalación de Pesacam. La indicación del peso es informativa. Para elegir la referencia exacta o pedir presupuesto: ventas@guemisa.com · 917 64 21 00.