BÁSCULA PARA CAMIÓN · PESAJE A BORDO

BÁSCULA PARA CAMIÓN SAP-605: INDICADOR DE PESO EN CABINA

2 o 3 sensores de presión | Indicador en cabina · Wi-Fi (versión W) | Error combinado < 188 kg | Peso de tractora, remolque o total | Suspensión neumática | 4 remolques en memoria

SAP-605

PESACAM



2 o 3 de presión	Cabina · Wi-Fi (W)	< 188 kg	Tractora, remolque o total
Sensores	Lectura	Error combinado	Característica

La Pesacam SAP-605 es una báscula de pesaje a bordo para camiones y remolques con suspensión neumática. Los sensores de presión, en una caja estanca fijada a la cabeza tractora, miden el aire de las válvulas niveladoras: uno para el remolque y uno o dos para la tractora. El peso se lee en un indicador de cabina conectado por cable.

El indicador muestra por separado el peso de la cabeza tractora, el del remolque o el total del conjunto, y el peso neto de la carga a título orientativo. Guarda la calibración de hasta cuatro remolques para la misma tractora. Las versiones SAP-605-2W y SAP-605-3W llevan además Wi-Fi para ver el peso en el móvil con la aplicación PESACAM (Android).

Características

- Error combinado < 188 kg; precisión del indicador 0,05 % del rango a 25 °C
- Display electroluminiscente rojo de 14 mm, 10 cálculos por segundo
- Kit completo: indicador, caja de sensores, tubo de aire, espiral con pasamuros y manguera de 15 m

Preguntas frecuentes

¿SAP-605-2 o SAP-605-3? Depende de las válvulas niveladoras de la cabeza tractora: con una válvula, el kit de 2 sensores (uno para el remolque y otro para la tractora); si la tractora lleva dos válvulas niveladoras, el de 3 sensores.

¿Qué aporta la versión W? Las SAP-605-2W y SAP-605-3W llevan Wi-Fi: el móvil se conecta a la red del indicador y la aplicación PESACAM (Android) muestra el peso sin estar dentro del vehículo. Si no se necesita, la versión sin W lee el peso solo en el indicador de cabina.

¿Sirve si cambio de remolque? Sí. El indicador guarda la calibración de hasta cuatro remolques distintos para la misma cabeza tractora; al enganchar otro se elige su memoria, sin volver a calibrar.

Pesaje

Sistema	Pesaje a bordo por la presión de la suspensión neumática
Sensores de presión	2 (SAP-605-2) o 3 (SAP-605-3, tractoras con dos válvulas niveladoras)
Error combinado	< 188 kg
Precisión del indicador	0,05 % del rango de medida a 25 °C
Cálculos por segundo	10
Memorias de remolque	4 remolques para la misma cabeza tractora
Lectura	Peso de la cabeza tractora, del remolque o total; peso neto orientativo

Sensores e Instrumentación Guemisa · C/ Del Electrodo, 68 Of. 23 · 28522 Rivas Vaciamadrid (Madrid)
Tel. 917 64 21 00 · ventas@guemisa.com · guemisa.es · Especificaciones sujetas a modificaciones sin previo aviso.

Indicador de cabina

Display	Electroluminiscente rojo, 14 mm · 4 mensajes de alarma
Resolución	-10 000 / +100 000 puntos
Compensación	Deriva del cero · autodiagnóstico permanente
Wi-Fi (SAP-605-2W y SAP-605-3W)	Red propia del indicador; aplicación PESACAM para Android
Alimentación	20…75 V CC (en el camión, 24 V CC)
Consumo	6 W máx. · 9 VA máx.
Impedancia de entrada	≥ 100 MΩ
Rechazo en modo común	120 dB
Aislamiento	Entrada / alimentación aux.: 2,5 kV eff. 50 Hz-1 min · Entrada / salida: 1 kV eff. 50 Hz-1 min

Entorno y protección

Temperatura de funcionamiento	-15 a 65 °C
Temperatura de almacenamiento	-30 °C a +80 °C
Humedad relativa	80 % media anual
Deriva térmica	< 150 ppm/°C
Protección	Frontal IP65 · caja / bornas IP20 · caja de sensores IP67

Mecánica

Dimensiones del indicador	96 × 48 × 124 mm (con terminales)
Montaje en panel	Taladro de 91 × 44 mm (caja de sobremesa bajo pedido)
Caja	ABS negro autoextinguible UL 94 V0
Peso con / sin tarjeta de salida	250 g / 150 g
Conexiones	Bornas de tornillo desenchufables (cable de 2,5 mm², flexible o rígido)
Caja de sensores	110 × 70 mm, fijada a la viga de la cabeza tractora con tornillo M10

Instalación

Tubo de aire	6 × 8 mm, 25 m, con T de 8 mm en las válvulas niveladoras
Tubos de 9 mm (algunas tractoras MAN)	T metálicas, si se indica en el pedido
Manguera de la caja de sensores	M12, 4 polos, 15 m
Pasamuros	Taladro de 12,5 ~ 13 mm

Opciones

Salida analógica (opción R-10)	0-10 V CC, reflejo del peso del display, para el GPS
Relés de alarma (opción)	2 o 4, aviso acústico o luminoso de sobrecarga
Barra gráfica (opción)	Peso en % del total

Normas y garantía

Normas	EN 50081-2 (emisiones) y EN 50082-2 (inmunidad); EN 61000-4-2 nivel 3, EN 61000-4-3 nivel 3, EN 61000-4-4 nivel 4, EN 61000-4-6 nivel 3
Marcado	CE, directiva CEM 89/336
Garantía del indicador	Dos años contra defectos de fabricación
Uso del peso indicado	Informativo, para la carga y descarga; no vale como valor fehaciente en transacciones, salvo pacto entre las partes

Sensores e Instrumentación Guemisa · C/ Del Electrodo, 68 Of. 23 · 28522 Rivas Vaciamadrid (Madrid)
Tel. 917 64 21 00 · ventas@guemisa.com · guemisa.es · Especificaciones sujetas a modificaciones sin previo aviso.

Plano: SAP-605

Indicador de cabina

96 × 48 × 124 mm con terminales · panel: taladro 91 × 44 mm

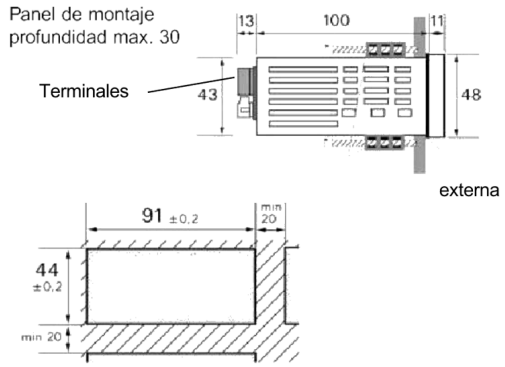

Caja de sensores

110 × 70 mm

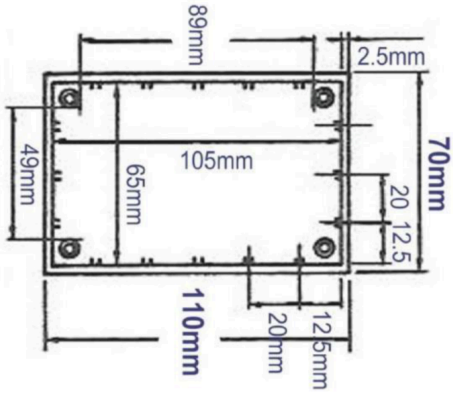

Medidas en mm. Fuente: manual de instalación Pesacam SAP-610 (V4.0-2024), pág. 13.

Indicador de cabina (96 × 48 × 124 mm con terminales; taladro en panel de 91 × 44 mm) y caja de sensores (110 × 70 mm). Medidas en mm, del manual de instalación de Pesacam.

Referencias de pedido

Referencia Pesacam	Descripción
SAP-605-2	Kit SAP-605 con 2 sensores de presión (1 para el remolque y 1 para la tractora)
SAP-605-3	Kit SAP-605 con 3 sensores (tractoras con dos válvulas niveladoras)
SAP-605-2W	SAP-605-2 con Wi-Fi para ver el peso en el móvil (Android)
SAP-605-3W	SAP-605-3 con Wi-Fi para ver el peso en el móvil (Android)
R-10	Opción: salida 0-10 V CC del peso para el GPS

Datos de los manuales de instalación de Pesacam. La indicación del peso es informativa. Para elegir la referencia exacta o pedir presupuesto: ventas@guemisa.com · 917 64 21 00.