ACCESORIO · PROTECCIÓN TÉRMICA

CAMISA DE REFRIGERACIÓN POR AIRE PARA LA SERIE D

Refrigeración por aire, tubo Ø8 mm | Aluminio anodizado duro | 85 × 235 × 158 mm, 1,26 kg | Serie D con interfaces estándar

500303

DIMETIX



tubo Ø8 mm, racor PT 1/8"
Aire

Aluminio anodizado duro
Material

85 × 235 × 158 mm
Tamaño

Serie D estándar
Para

Camisa de aluminio con anodizado duro para refrigerar con aire los sensores de la Serie D con interfaces estándar. No sirve para las versiones PROFINET, EtherNet/IP ni EtherCAT.

No incluye el sensor ni el tratamiento del aire (limpiador, secador, filtro, reductor ni regulador).

Datos

Tubo de aire	Ø8 mm exterior
Racor	PT 1/8"
Prensaestopas	M16 (cable de 5...10 mm)
Montaje	Ranuras para tornillos M5 / M4
Tamaño	85 × 235 × 158 mm (an × l × al)
Peso	aprox. 1,264 kg
Material	Aluminio, anodizado duro
Compatible	Serie D con interfaces estándar
No compatible	PROFINET, EtherNet/IP y EtherCAT
No incluido	Sensor, limpiador, secador, filtro, reductor y regulador de aire

Referencias de pedido

Referencia DIMETIX	Descripción
500303	Camisa de refrigeración por aire D-Series estándar

Datos de la hoja técnica oficial de DIMETIX. Para elegir la referencia exacta o pedir presupuesto: ventas@guemisa.com · 917 64 21 00.

Plano: 500303

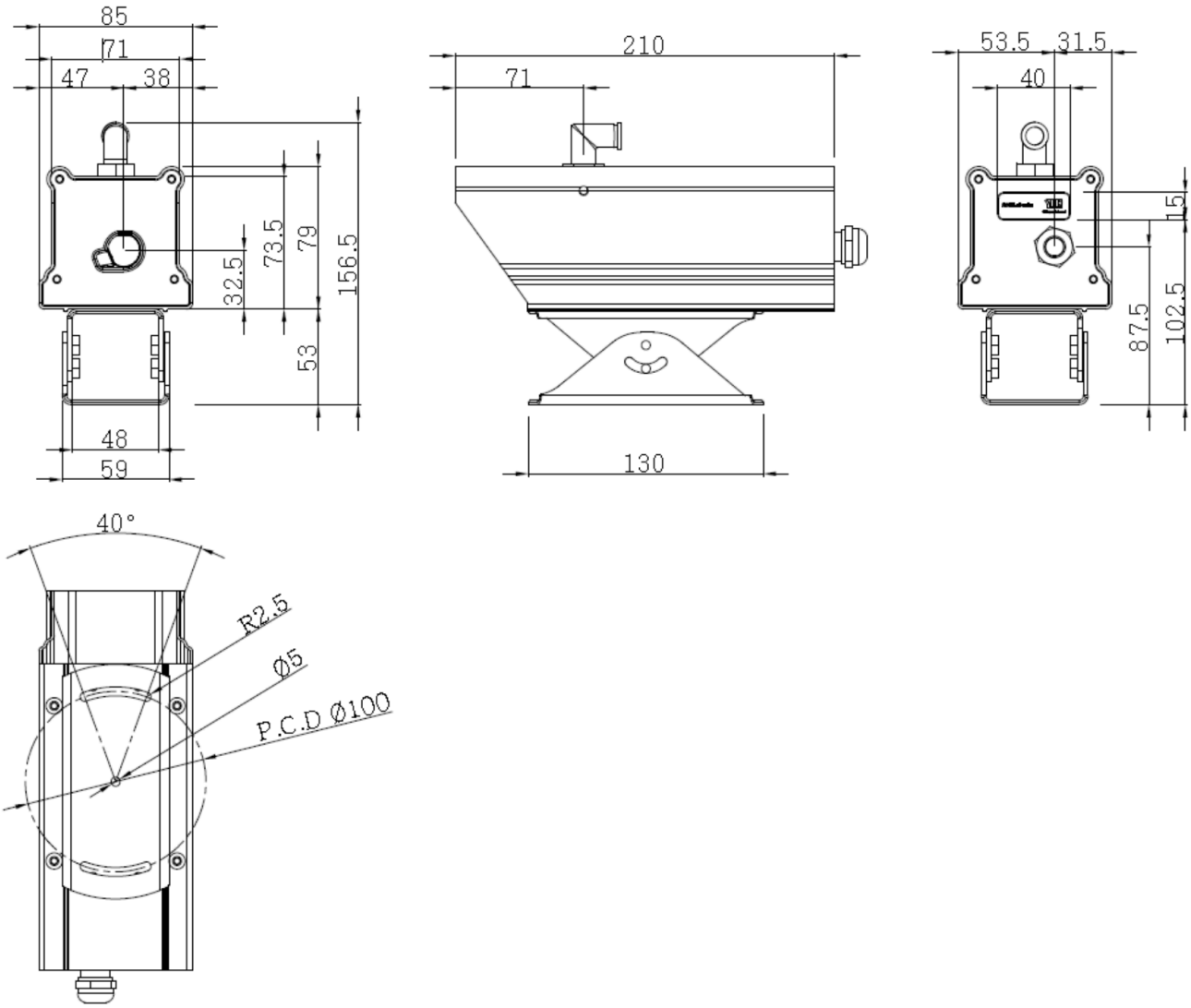

Camisa de refrigeración con su soporte orientable (40°). Medidas en mm, del manual de la camisa de DIMETIX.