TRANSDUCTOR LINEAL POR CABLE MODELO F600C

F600C

CANopen

Absoluto CANopen / CAN · Cable Ø 0,51 mm · Carrera hasta 6 m

Transductor absoluto por hilo (Ø 0,51 mm) con salida CANopen, para medir desplazamientos lineales de hasta 6 metros.

Especificaciones Técnicas

PARÁMETRO	VALOR
Carrera estándar máx.	6 m
Resolución / código de salida	0,1 mm, 1 mm · Binario
Peso	1,4 kg (según la carrera)
Carrera: hilo de tracción	Ø 0,51 mm acero inoxidable
Carrera: fuerzas sobre el cable	Salida 20 N · Retorno 10 N
Carrera: velocidad / aceleración máx.	4 m/s / 2,5 G
Error de linealidad máx.	±0,05 % f.s.
Vida media del transductor	>10^6 ciclos a 2 m/s
Resistencia a impactos / vibración	30 G (11 ms) / 10 G (10 ÷ 1000 Hz)
Temperatura de trabajo / almacenamiento	-20 ÷ +70 °C / -40 ÷ +85 °C
Humedad	98 % (sin estado líquido)
Grado de protección	Codificador y mecánica: IP64 (°) · Prensaestopas: IP65 · Salida: según conexión
Alimentación y consumo máx.	10÷30 V CC · 2,5 W
Interfaz de salida	(C2) CANopen / CAN · (CF) CAN Fibra óptica

(°) IP conforme a Normas CEI EN 60529, EN 60529, IEC 529.

Garantía y Conformidad

- Producto construido con sistema UNI EN ISO 9001:2000, certificado CSQ, suministrado con declaración de inspección y conformidad, marcado CE
- Cobertura de dos (2) años a partir de la fecha de entrega

Datos Técnicos

Sensores de fotodiodos ASIC con fuente de luz LED de vida media 100.000 h. Electrónica de salida: transceptor CAN (ISO 11898), indicación de estado con 2 LED y tecnología SMD.

Protegido contra inversión de polaridad y sobretensiones. Disco codificador irrompible. Certificación EMC según EN 50 081-2 y EN 61000-6-2.

Certificaciones

ISO 9001 · CE · UK CA

Puntos Clave

- Carrera estándar máx. de 6 m; resolución de 0,1 mm o 1 mm
- Error de linealidad máx. de ±0,05 % f.s.
- Velocidad de lectura máx. de 4 m/s; aceleración máx. de 2,5 G
- Vida media del transductor de >10^6 ciclos a 2 m/s
- Fuerza de salida del hilo 20 N; retorno 10 N
- IP64 en codificador y mecánica; IP65 en prensaestopas
- Impactos de 30 G (11 ms); vibraciones de 10 G (10 ÷ 1000 Hz)

Información de Contacto

SENSORES E INSTRUMENTACION GUEMISA
Dirección: C/ Del Electrodo, 68 Oficina-23 28522 Rivas Vaciamadrid (Madrid) - Spain
Tel: 917 64 21 00
Email: ventas@guemisa.com
Web: https://guemisa.es

GUEMISA SENSORES E INSTRUMENTACION GUEMISA S.L. · elcis

Interfaz

(C2) CANopen / CAN. Parámetros programables: dirección de rotación (complementaria); resolución por vuelta; resolución total; valor de preset; levas; 2 finales de carrera; velocidad; baud-rate e identificador CAN. Modo de transmisión: polled mode, cyclic mode o cos mode.

(CF) CAN fibra óptica: igual que (C2), pero con conexión de fibra óptica.

Opciones Disponibles

- **P** Salida de hilo con aire comprimido
- **S** Soportes de fijación laterales
- **U** Salida de hilo con rótula a 360°
- **X** Opción personalizada

Conexiones Disponibles

- **3PG** 3 prensaestopas · IP65
- **3PG-VA** 3 prensaestopas + LED, o 3 prensaestopas de acero · IP65
- **2M20** 2 prensaestopas Ø 9÷13 mm · IP65
- **1BW** Conector redondo de 5 pines
- **2BW** 2 conectores redondos de 5 pines
- **1HW** Conector para fibra óptica

3PG-VA aparece rotulado dos veces (con LED y de acero).

Dimensiones Mecánicas (mm)

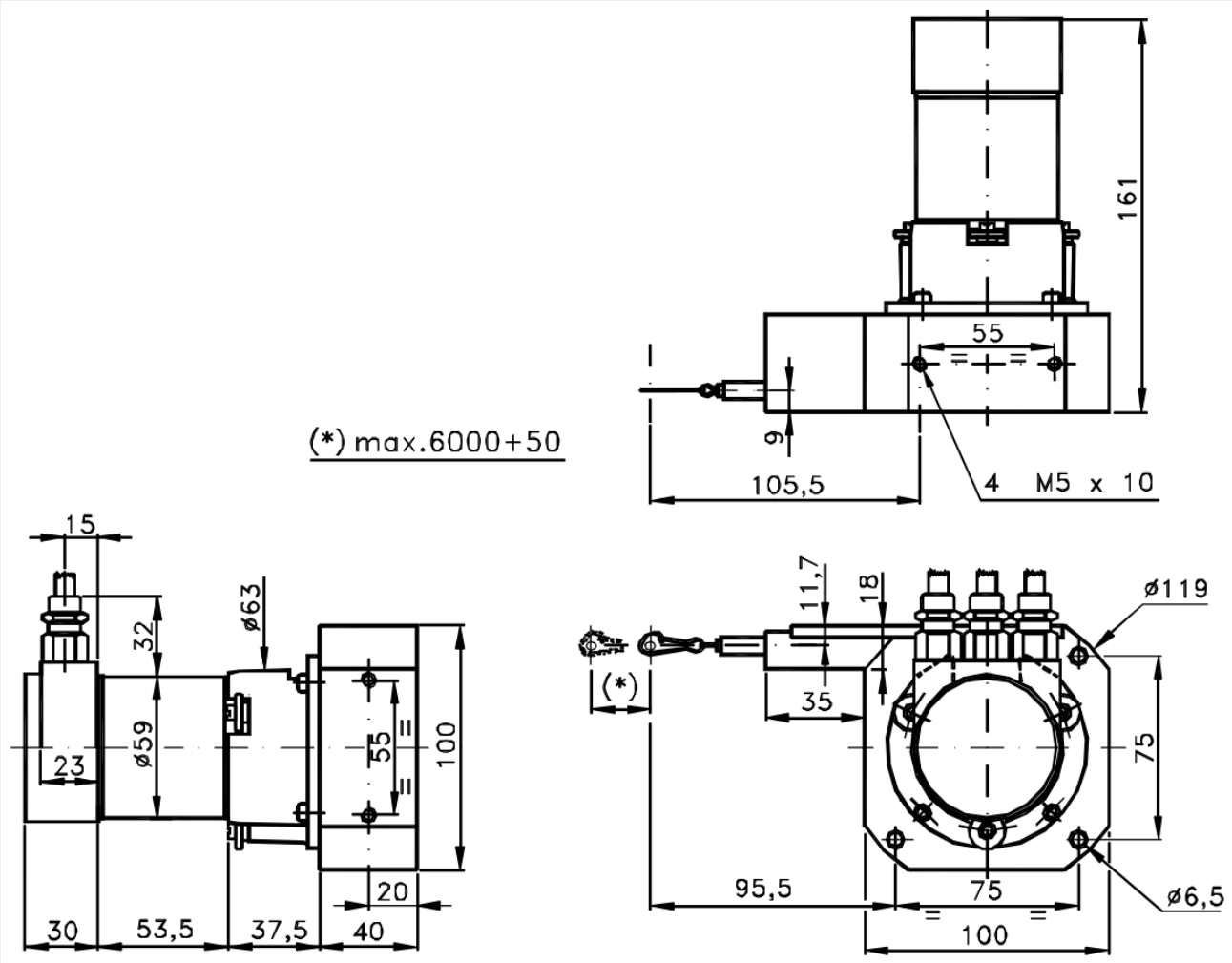

Dimensiones sin tolerancia según UNI ISO 2768-mk.

Resoluciones, Código y Alimentación

- **100** Resolución 0,1 mm
- **1000** Resolución 1 mm
- **B** Código de salida Binario
- **1030** 10÷30 V CC

Código de Pedido

—	/	F600C	/	B	/	100	/	1030	/	3PG
OPCIONES		MODELO		CÓDIGO		RESOLUCIÓN		ALIMENTACIÓN		CONEXIONADO

Ejemplo: F600C · sin opciones (—) · código de salida Binario (B) · resolución 0,1 mm (100) · alimentación 10÷30 V CC (1030) · conexión 3 prensaestopas (3PG).

Interfaz y Conexión 3PG

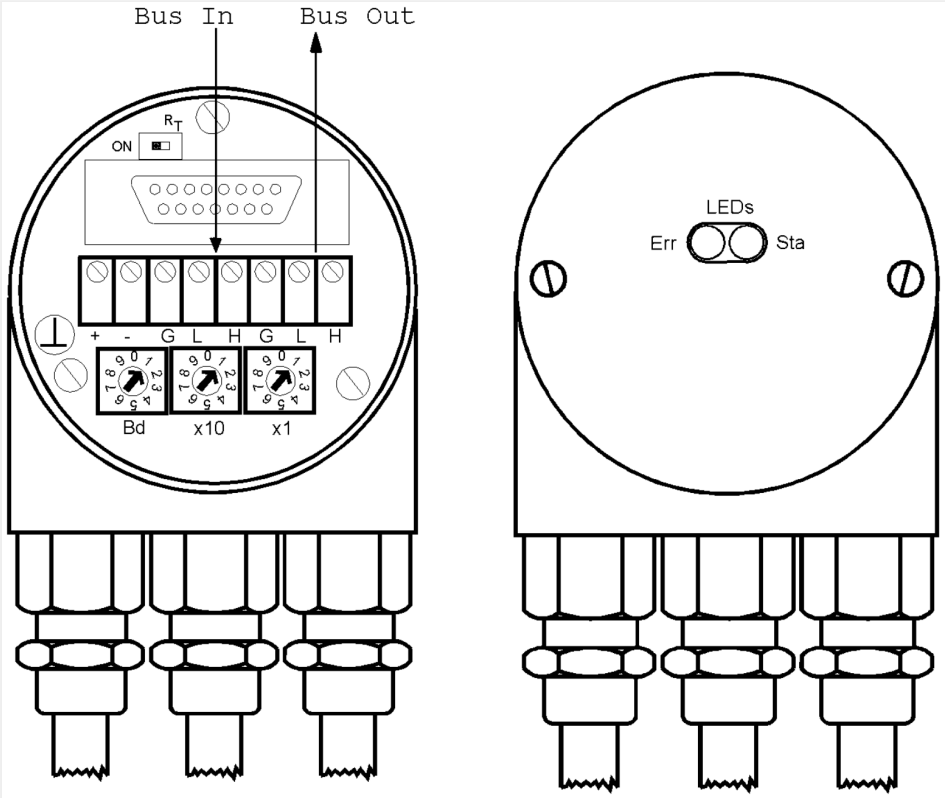

Vista Conexión 3PG y Regleta CANopen

Vista interna y externa de la conexión 3PG con 2 indicadores LED (Err, Sta), bornas Bus In y Bus Out y selectores Bd, x10 y x1.