ENCODER LINEAL ÓPTICO INCREMENTAL MODELO RV20

RV20

Regla óptica de vidrio · 100 a 2350 mm · 10 o 5 µm · VB/VD · IP53 · 5 V

Detector lineal óptico con escala de medida de vidrio graduada en cromo fotograbado. Longitud máxima de lectura 2350 mm; resolución de 10 µm o 5 µm. Dimensiones 20x48,5 mm; apta para máquinas herramienta multieje, tornos, fresadoras, etc.

Especificaciones Técnicas

PARÁMETRO	VALOR
Peso	0,4 kg + 1,2 kg/m (cabezal + regla)
Carrera estándar	100 a 2350 mm (pasos de 50 mm)
Escala y lectura	Vidrio especial · Cromo fotograbado (paso 20 µm)
Cabezal detector	Deslizante con dispositivo especial de paralelismo
Dimensiones / Cubierta	20x48,5 mm · Cubierta de aluminio anodizado
Protección	IP53 con protecciones de neopreno (°)
Velocidad de lectura máx.	120 m/min (10 µm) · 60 m/min (5 µm) (**)
Fuerza de arranque	6 N (con juntas) · 3 N (sin juntas)
Impacto y vibración	≤ 10 G (11 ms) · ≤ 3 G (40–2000 Hz)
Resolución	10 µm o 5 µm · ± 10 µm; ± 5 µm (con multiplic. x4)
Marca de cero	Cada 25 mm o enmascarada bajo pedido
Fuente de luz / sensores	LED
Alimentación y consumo	5 V ±5 % · 12 V ±5 % (solo electrónica standard) · máx. 100 mA
Salida / Cable	VB (standard) · VD (line driver) · Cable estándar 4 m
Temp. operación / almacenamiento	0 … +50 °C · -30 … +70 °C

(°) Protección IP según CEI EN 60529, EN 60529, IEC 529. (**) Velocidad máx. intermitente: +30 % de la velocidad máx. continua.

Garantía y Conformidad

- Fabricado según norma UNI EN ISO 9001:2008, suministrado con declaración de verificación y conformidad y marcado CE
- Garantía de dos (2) años desde la fecha de entrega

Datos Técnicos

Escala de vidrio especial con coeficiente de dilatación similar al de las bancadas de máquinas herramienta, con paso de 20 µm. Cabezal detector deslizante con dispositivo especial para mantener el paralelismo con la regla de vidrio.

Cubierta de aluminio anodizado con protecciones de neopreno IP53. Marca de cero cada 25 mm o enmascarada bajo pedido. Electrónica standard (conector VB - 6c) o driver 26LS31 (conector VD - 9c); cable estándar de 4 m.

Certificaciones

ISO 9001 · CE · UKCA

Puntos Clave

- Carrera de lectura de 100 a 2350 mm en pasos de 50 mm
- Resolución 10 µm hasta 120 m/min; 5 µm hasta 60 m/min
- Alimentación 5 V ±5 % (12 V solo con electrónica standard); máx. 100 mA
- Impacto ≤ 10 G (11 ms); vibración ≤ 3 G (40–2000 Hz)

Información de Contacto

SENSORES E INSTRUMENTACION GUEMISA
Dirección: C/ Del Electrodo, 68 Oficina-23 28522 Rivas Vaciamadrid (Madrid) - Spain
Tel: 917 64 21 00
Email: ventas@guemisa.com
Web: https://guemisa.es

GUEMISA SENSORES E INSTRUMENTACION GUEMISA S.L. · elcis

Electrónica Disponible

CÓDIGO	TIPO	mA
—	Standard (conector VB - 6c)	10
N	Driver 26LS31 (conector VD - 9c)	20

Alimentación

CÓDIGO	DESCRIPCIÓN
5	5 V ±5 %
12	12 V ±5 % (solo con electrónica standard)

Versión

CÓDIGO	DESCRIPCIÓN
BZ	Versión BZ

Resoluciones Disponibles

CÓDIGO	DESCRIPCIÓN
5	5 µm
10	10 µm

Opciones

CÓDIGO	DESCRIPCIÓN
X	Opción personalizada

Código de Pedido

L	/	—	RV20	/	500	/	5	/	BZ	/	N	/	5
FAMILIA		OPCIONES	MODELO		CARRERA ÚTIL (MM)		ALIMENTACIÓN		VERSIÓN		ELECTRÓNICA		RESOLUCIÓN

Ejemplo del fabricante: familia L, RV20 sin opciones, 500 mm, 5 V ±5 %, versión BZ, electrónica N (VD - 9c), resolución 5 µm.

Carrera útil (mm): 100 a 2350 en pasos de 50 mm (tabla de carreras). Electrónica: sin código = standard (conector VB - 6c).

Carreras Útiles y Longitudes Totales

CARRERA ÚTIL (mm)	LONGITUD TOTAL (mm)	CARRERA ÚTIL (mm)	LONGITUD TOTAL (mm)	CARRERA ÚTIL (mm)	LONGITUD TOTAL (mm)	CARRERA ÚTIL (mm)	LONGITUD TOTAL (mm)
100	214	700	814	1300	1414	1900	2014
150	264	750	864	1350	1464	1950	2064
200	314	800	914	1400	1514	2000	2114
250	364	850	964	1450	1564	2050	2164
300	414	900	1014	1500	1614	2100	2214
350	464	950	1064	1550	1664	2150	2264
400	514	1000	1114	1600	1714	2200	2314
450	564	1050	1164	1650	1764	2250	2364
500	614	1100	1214	1700	1814	2300	2414
550	664	1150	1264	1750	1864	2350	2464
600	714	1200	1314	1800	1914	—	—
650	764	1250	1364	1850	1964	—	—

Plano Dimensional

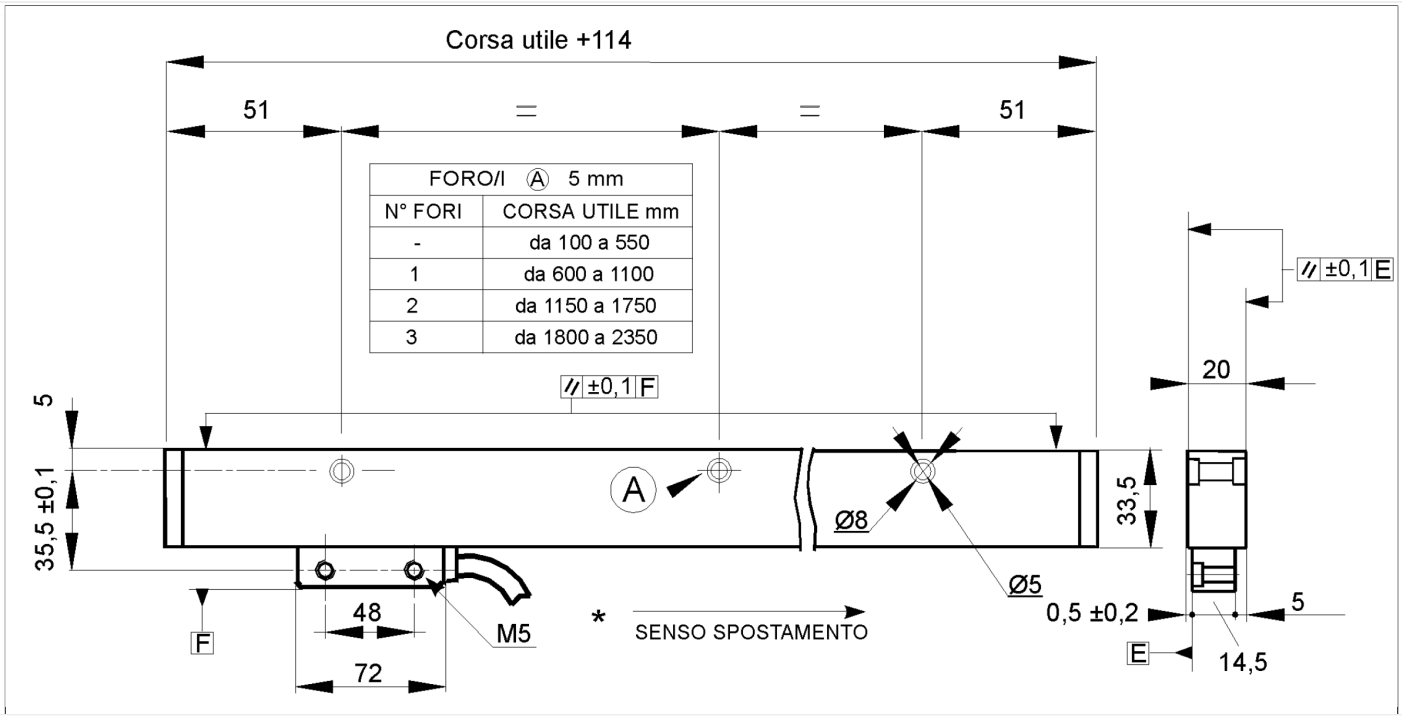

Cotas en mm sin tolerancia según UNI ISO 2768-mk. Rótulos del plano en italiano: «Corsa utile» = carrera útil, «Senso spostamento» = sentido de desplazamiento, «Fori» = taladros.

Taladros Ø5 según la Carrera Útil

Nº DE TALADROS	CARRERA ÚTIL (mm)
—	100 a 550
1	600 a 1100
2	1150 a 1750
3	1800 a 2350

Señales de Salida

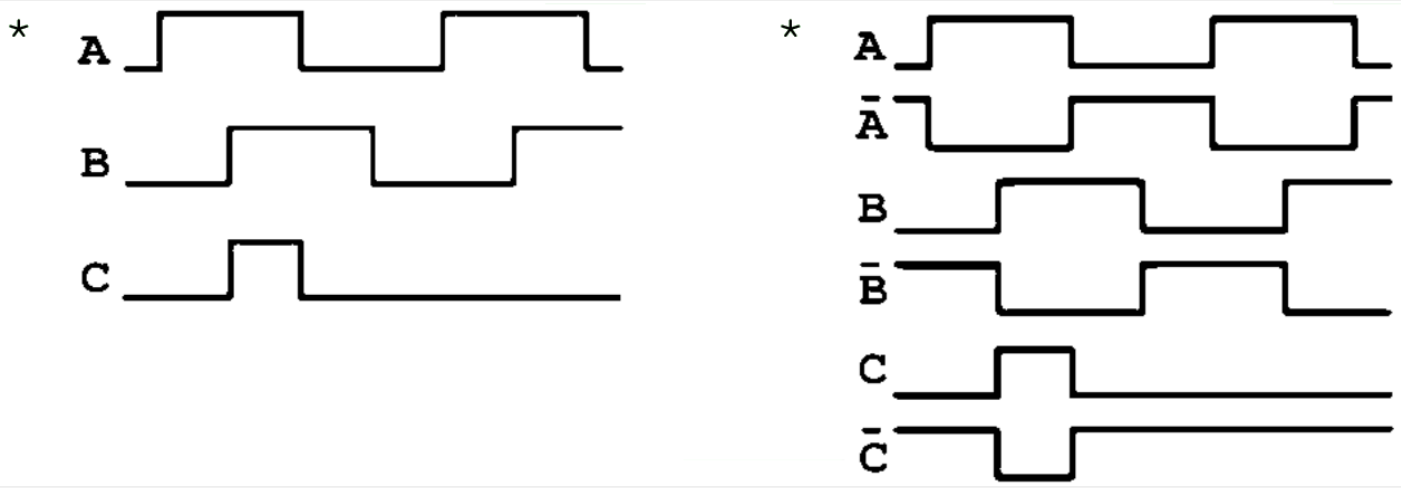

Señales A, B, C de la electrónica standard (VB) y A, A negada, B, B negada, C, C negada del driver 26LS31 (VD). Tolerancia entre fases ±35°, simetría ±15°.