ENCODER ABSOLUTO SERIE MULTIVUELTA MODELO A/MM100

A/MM100

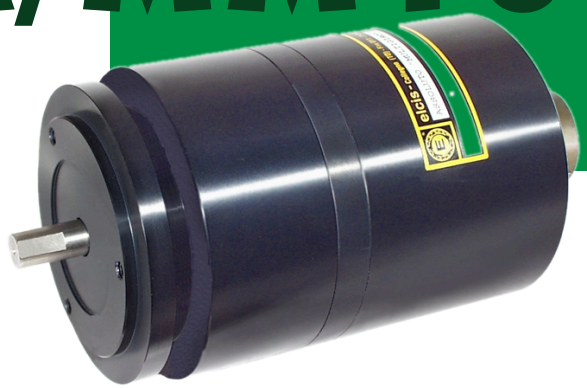

Brida Ø100 mm · Fijación servo · Eje Ø12 h7

Encoder absoluto multivuelta con brida de montaje Ø100, para aplicaciones industriales pesadas. Fijación tipo servo y protección IP64 con conector CM6.

Especificaciones Técnicas

PARÁMETRO	VALOR
Base y tapa	Aluminio anodizado (*)
Peso	2500 g
Eje	Ø12 h7 acero inoxidable (opc. Ø10, Ø11, Ø12,7 o bajo pedido) (*)
Carga radial/axial máx.	10 kg
Protección lado salida	IP63 a IP67 según conector
Protección lado eje	IP64 estándar · IP65 sellado
RPM máx. continuas	4000 estándar · 2000 sellado (intermitentes: +30 %)
Par de arranque	50 gcm estándar · 90 gcm sellado
Vida rodamientos	$1{,}5 \times 10^9$ rev (1000 rpm, 1/4 de carga máx.)
Resistencia a impactos	50 G (11 ms)
Resistencia a vibración	12 G (10–2000 Hz)
Alimentación	5 V ±5 % · 8–24 V · 18–28 V
Consumo máx.	200–500 mA según nº de bits (*)
Temp. operación	0 … +70 °C (*)
Temp. almacenamiento	-30 … +85 °C
Sentido de giro	Conmutable (up/down)
Códigos de salida	Gray (G), Binario (B), BCD (D)
Resolución máx.	2^{24} en 4096 vueltas (Gray/Bin) · 10^6 en 1000 vueltas (BCD)
Pasos por vuelta	Gray/Bin: 16, 32, 64, 128, 256, 512, 1024, 2048, 4096 · BCD: 10, 100, 500, 1000
Nº de vueltas	Gray/Bin: 16, 256, 4096 · BCD: 10, 100, 1000
Frecuencia máxima	50 kHz

(*) Personalizable bajo pedido: pasos/vuelta, consumo, frecuencia máxima, temperaturas, burn-in, base, tapa, eje y conexiones.

Garantía y Conformidad

- Fabricado según ISO 9001, con declaración de verificación y conformidad y marcado CE
- Garantía de 2 años desde la fecha de entrega
- Burn-in de 72 h a +75 °C

Datos Técnicos

Lectura óptica con fuente LED y fototransistores; la posición se entrega en código Gray, Binario o BCD.

Admite interfaz paralela (estándar), con opciones de Latch, LED de cero y Multiplexor, o interfaz serie SSI con transmisión RS422. Se alimenta a 5 V, 8–24 V o 18–28 V y se conecta mediante conector con salida radial o axial. Fuente de luz LED con vida ≥ 100.000 h.

Certificaciones

ISO 9001 · CE · UK CA

Puntos Clave

- Hasta 2^{24} pasos en 4096 vueltas
- Códigos Gray, Binario y BCD
- Interfaz paralela o serie SSI (RS422)
- Opciones paralelas: Latch, LED de cero y Multiplexor
- Brida Ø100 mm con fijación tipo servo

Información de Contacto

SENSORES E INSTRUMENTACION GUEMISA
Dirección: C/ Del Electrodo, 68 Oficina-23 28522 Rivas Vaciamadrid (Madrid) - Spain
Tel: 917 64 21 00
Email: ventas@guemisa.com
Web: https://guemisa.es

GUEMISA SENSORES E INSTRUMENTACION GUEMISA S.L. · elcis

Electrónica Disponible

CÓDIGO	TIPO	mA	CÓDIGO	TIPO	mA
(–)	NPN colector abierto (estándar)	10	**KK**	NPN colector abierto + PTC	70
KP	NPN emisor abierto + PTC	70	**B**	Push-pull + PTC	70

Etapas de salida solo para interfaz paralela.

Opciones Disponibles

- **A** Alta temperatura
- **L** Baja temperatura
- **Y** Disco irrompible
- **X** Ejecución especial bajo pedido
- **H** Diámetro de eje diferente
- **P** Toma de aire comprimido
- **G** Tropicalización
- **Z** Rodamientos sellados

Alimentaciones Posibles

- **(5)** 5 V ±5 %
- **(824)** 8–24 V
- **(1828)** 18–28 V
- **(X)** Bajo pedido

Conexiones Posibles

- **CM6** 32 pines PT02A18-32P · IP65
- **SM6** 32 pines PT02E18-32P · IP66
- **CL** 10 pines MS310A18-1P · IP65
- **SL** 10 pines MS310R18-1P · IP66
- **CH** 12 pines Eml 121 · IP67
- **CDH** 37 pines DB37P · IP63

Salida radial (R): CDH, CM6, SM6, CL · axial: SL, CH.

Interfaces Disponibles

(–) Paralelo (estándar)
Valor angular presente en el conector en forma paralela; nº de conductores proporcional a la resolución y al código. Admite cualquier etapa de salida.

(S) Serie SSI (RS422)
Solo con código Gray (o Excess); reloj externo, valor memorizado y transmitido desde el MSB.

Opciones Interfaz Paralela

(F) LED de cero
Ajuste a la posición mecánica: LED encendido en el valor cero (código creciente en sentido horario) o en el máximo (creciente en antihorario).

(L) Latch
Con la entrada a 0 Vdc congela las salidas para leer en condiciones estables. Estándar en Binario y BCD.

(M) Multiplexor
Salidas habilitadas por señal externa 'enable': varios encoders en paralelo sobre un único bus. Nº de conductores según resolución y código.

Código de Pedido

A MM100	2	/	G	/	256	/	5	/	KK	/	–	L	/	CM6	/	R
MODELO	Nº VUELTAS		CÓDIGO		PASOS / VUELTA		ALIMENTACIÓN		ELECTRÓNICA		INTERFAZ OPC. PARALELA			CONEXIÓN		SALIDA

Ejemplo: A MM100 (A = absoluto) · 256 vueltas (código 2) · Gray · 256 pasos/vuelta · 5 V ±5 % · KK · paralela con Latch · CM6 · salida radial.

Opciones (A, L, Y, X, H, P, G, Z) en la casilla del modelo. Nº de vueltas: (1) 16 Gray/Bin · 10 BCD — (2) 256 · 100 — (3) 4096 · 1000. Código: G Gray, B Binario, D BCD. Pasos/vuelta: Gray/Bin 16, 32, 64, 128, 256, 512, 1024, 2048, 4096; BCD 10, 100, 500, 1000; otras bajo pedido. Eje: (10) Ø10, (11) Ø11, (127) Ø12,7, (n) bajo pedido.

Plano Dimensional

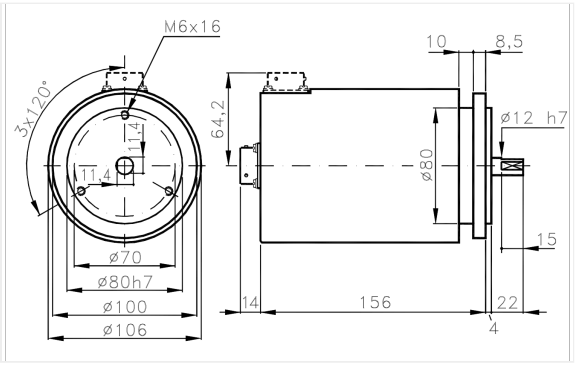

Cotas sin tolerancia según UNI ISO 2768-mk.

Salida Electrónica

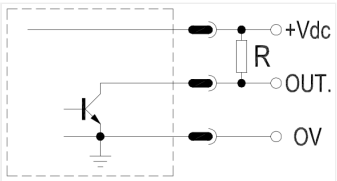

(–) NPN colector abierto 10 mA

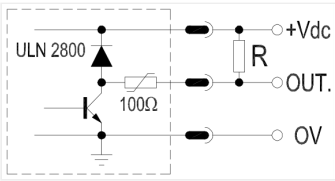

(KK) NPN colector abierto 70 mA + PTC

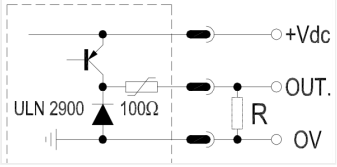

(KP) NPN emisor abierto 70 mA + PTC

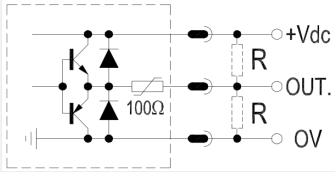

(B) Push-pull 70 mA + PTC